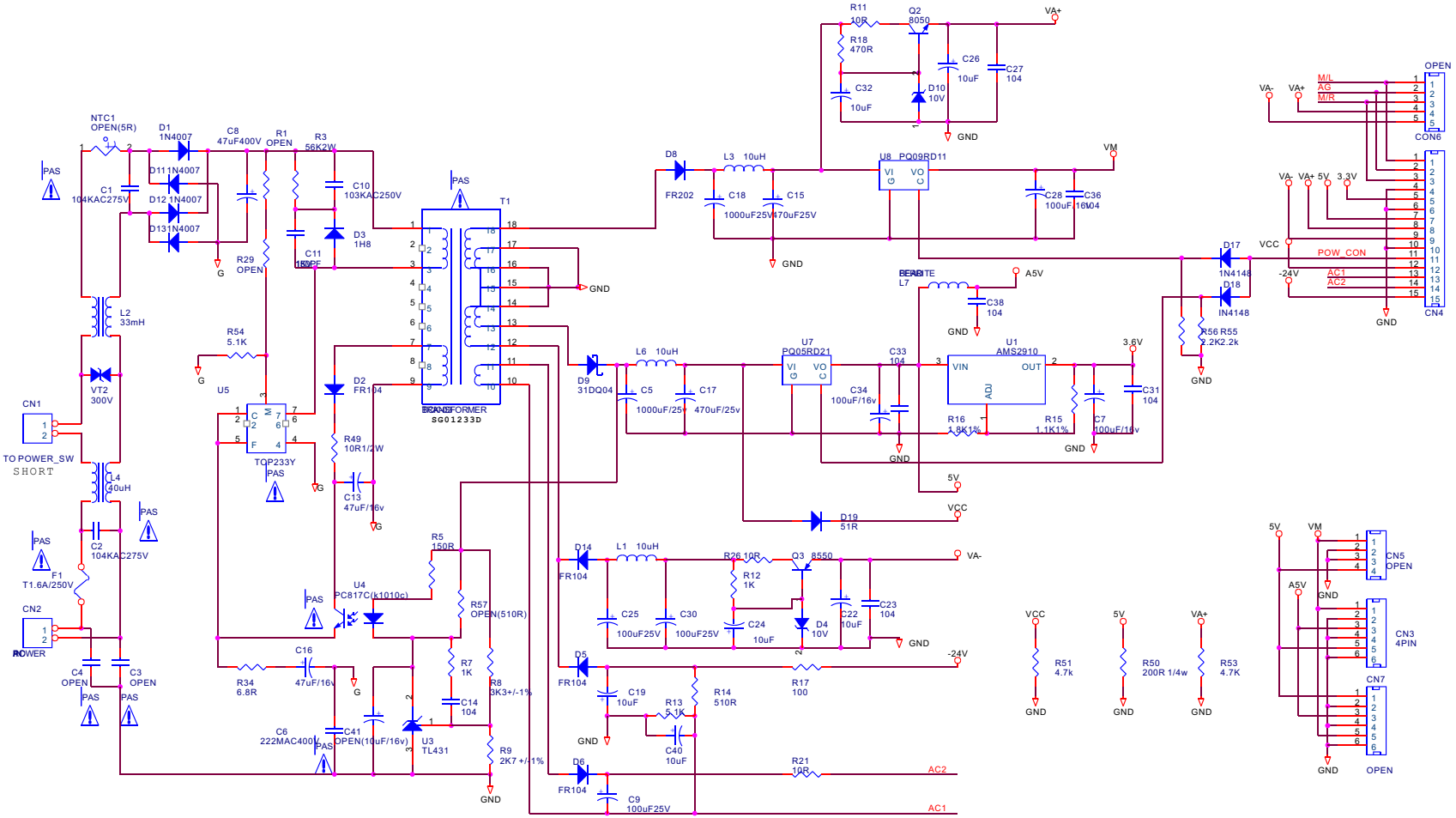
NTC1
OPEN(5R)
D1
1N4007
C8
47uF400V
R1
OPEN
R3
56K2W
C1
104KAC275V
D11 1N4007
D12 1N4007
D13 1N4007
C10
103KAC250V
D3
1H8
C11
R29
OPEN
L2
33mH
VT2
300V
CN1
TO POWER_SW
SHORT
L4
40uH
C2
104KAC275V
F1
T1.6A/250V
CN2
POWER
C4
OPEN
C3
OPEN
R54
5.1K
U5
TOP233Y
D2
FR104
R49
10R1/2W
C13
47uF/16v
T1
TRANSFORMER
SG01233D
R5
150R
U4
PC817C(k1010c)
R57
OPEN(510R)
R34
6.8R
C16
47uF/16v
R7
1K
C14
104
R8
3K3+/-1%
C6
222MAC400V
C41
OPEN(10uF/16v)
U3
TL431
R9
2K7 +/-1%
D8
FR202
L3 10uH
C18
1000uF25V
C15
470uF25V
R11
10R
Q2
8050
R18
470R
C32
10uF
D10
10V
C26
10uF
C27
104
U8 PQ09RD11
C28
100uF 16V
C36
104
VA+
VM
GND
D9
31DQ04
L6 10uH
C5
1000uF/25v
C17
470uF/25v
U7
PQ05RD21
C33
104
C34
100uF/16v
L7
C38
104
A5V
U1
AMS2910
VIN
OUT
ADJ
R16
1.8K1%
R15
1.1K1%
C7
100uF/16v
C31
104
3.6V
D17
1N4148
D18
1N4148
R56 R55
2.2K2.2k
VCC
D19
51R
5V
D14
FR104
L1 10uH
R26 10R
Q3 8550
R12
1K
C25
100uF25V
C30
100uF25V
C24
10uF
D4
10V
C22
10uF
C23
104
VA-
D5
FR104
C19
10uF
R13
5.1K
R14
510R
R17
100
-24V
C40
10uF
D6
FR104
C9
100uF25V
R21
10R
AC2
AC1
CON6
CN4
POW_CON
M/L
AG
M/R
AC1
AC2
CN5
OPEN
CN3
4PIN
CN7
OPEN
R51
4.7k
R50
200R 1/4w
R53
4.7K