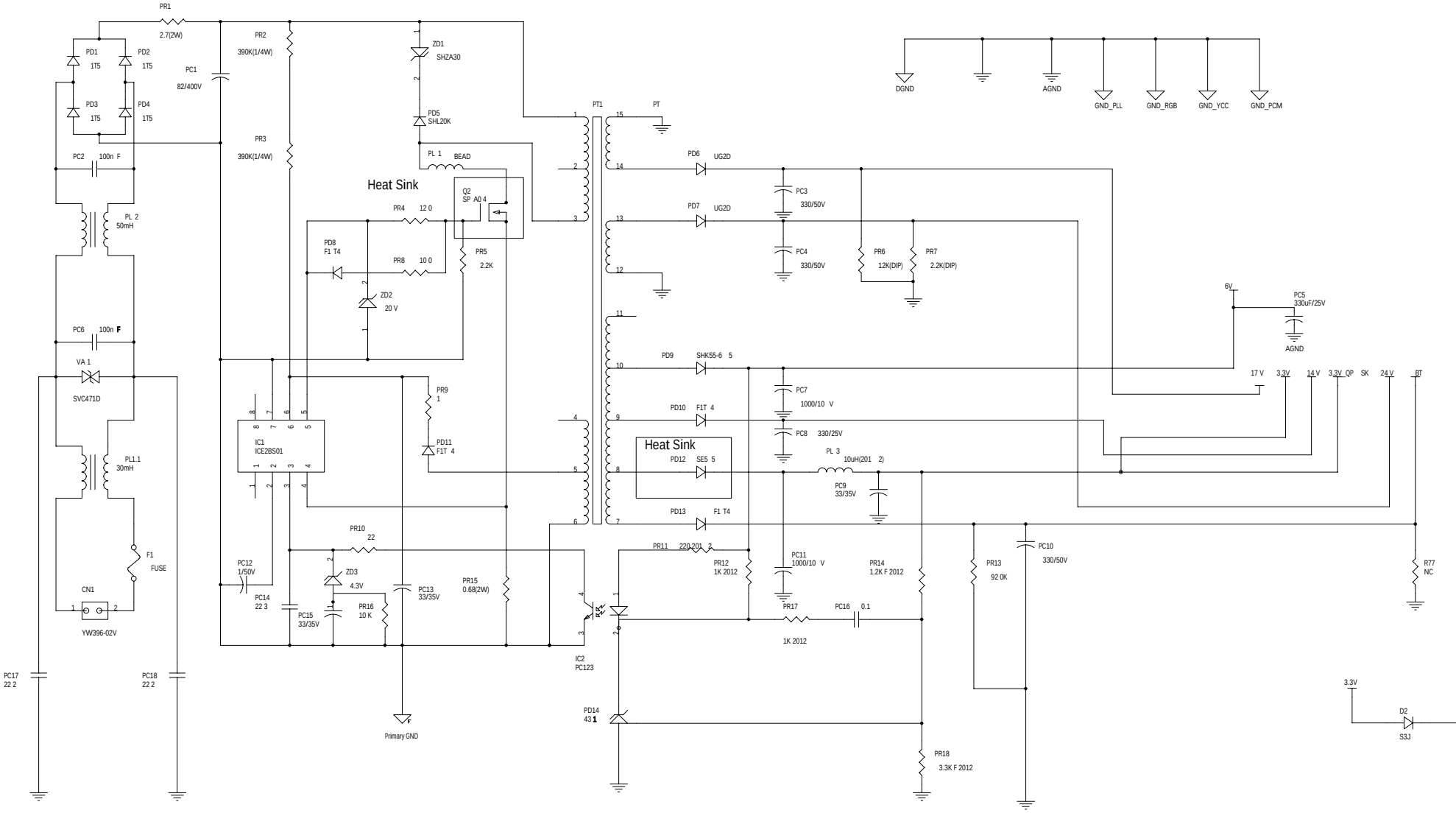
PR1
2.7(2W)
PD1
1T5
PD2
1T5
PD3
1T5
PD4
1T5
PC1
82/400V
PR2
390K(1/4W)
PR3
390K(1/4W)
ZD1
SHZA30
PD5
SHL20K
PC2
100n F
PL 2
50mH
PL 1
BEAD
Heat Sink
Q2
SP A0 4
PR4
12 0
PR8
10 0
PR5
2.2K
PD8
F1 T4
ZD2
20 V
PC6
100n F
VA 1
SVC471D
PL1.1
30mH
F1
FUSE
CN1
YW396-02V
PC17
22 2
PC18
22 2
IC1
ICE2BS01
PR9
1
PD11
F1T 4
PR10
22
PC12
1/50V
PC14
22 3
ZD3
4.3V
PC15
33/35V
PR16
10 K
PC13
33/35V
PR15
0.68(2W)
Primary GND
PT1
PT
PD6
UG2D
PD7
UG2D
PC3
330/50V
PC4
330/50V
PR6
12K(DIP)
PR7
2.2K(DIP)
PD9
SHK55-6 5
PD10
F1T 4
PC7
1000/10 V
PC8
330/25V
Heat Sink
PD12
SE5 5
PL 3
10uH(201 2)
PC9
33/35V
PD13
F1 T4
PR11
220 201 2
PR12
1K 2012
PC11
1000/10 V
PR14
1.2K F 2012
PR13
92 0K
PC10
330/50V
PR17
1K 2012
PC16
0.1
IC2
PC123
PD14
43 1
PR18
3.3K F 2012
DGND
AGND
GND_PLL
GND_RGB
GND_YCC
GND_PCM
6V
PC5
330uF/25V
AGND
17 V
3.3V
14 V
3.3V
QP
SK
24 V
BT
R77
NC
3.3V
D2
S3J